510B4-01

ПЕРЕБОРКА

1. **МЕРЫ ПРЕДОСТОРОЖНОСТИ (см. стр. 60-1)**
2. **ОТСОЕДИНИТЬ КЛЕММУ ОТ ОТРИЦАТЕЛЬНОГО ВЫВОДА АККУМУЛЯТОРНОЙ БАТАРЕИ**
3. **УСТАНОВИТЬ КОЛЕСА ПРЯМО (см. стр. 50-6)**
4. **СНЯТЬ КНОПКУ ЗВУКОВОГО СИГНАЛА В СБОРЕ (см. стр. 60-14)**
5. **СНЯТЬ РУЛЕВОЕ КОЛЕСО В СБОРЕ (см. стр. 50-6)**

   SST 09950-50013 (09951-05010, 09952-05010, 09953-05020, 09954-05021)
6. **СНЯТЬ НИЖНИЙ КОЖУХ РУЛЕВОЙ КОЛОНКИ (см. стр. 50-6)**
7. **СНЯТЬ ПЕРЕКЛЮЧАТЕЛЬ УКАЗАТЕЛЕЙ ПОВОРОТА В СБОРЕ (см. стр. 50-6)**
8. **ОТСОЕДИНИТЬ ВИТОЙ КАБЕЛЬ В СБОРЕ (см. стр. 50-6)**
9. **СНЯТЬ ПЕРЕДНЕЕ КОЛЕСО**
10. **СНЯТЬ ЗАДНЮЮ ЧАСТЬ НИЖНЕГО ЗАЩИТНОГО ЩИТКА ДВИГАТЕЛЯ В СБОРЕ**

(a) Вывернуть 6 болтов и снять заднюю часть нижнего защитного щитка двигателя.

11. **СНЯТЬ НИЖНИЙ ЗАЩИТНЫЙ ЩИТОК № 1 ДВИГАТЕЛЯ**

(a) Вывернуть 4 болта и снять нижний защитный щиток № 1 двигателя.

12. **ОТСОЕДИНИТЬ ШТАНГУ ПЕРЕДНЕГО СТАБИЛИЗАТОРА ПОПЕРЕЧНОЙ УСТОЙЧИВОСТИ (см. стр. 26-28)**

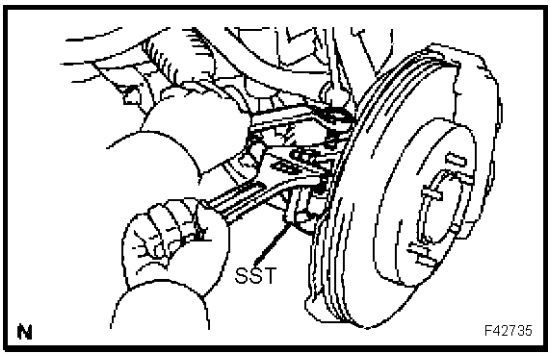

13. **ОТСОЕДИНИТЬ НАКОНЕЧНИК ЛЕВОЙ РУЛЕВОЙ ТЯГИ**

(a) Извлечь шплинт и отвернуть гайку.

(b) С помощью инструмента SST отсоединить наконечник рулевой тяги от поворотного кулака.

SST 09628-62011

14. **ОТСОЕДИНИТЬ НАКОНЕЧНИК ПРАВОЙ РУЛЕВОЙ ТЯГИ**

УКАЗАНИЕ:

Выполнить с правой стороны те же операции, что и с левой.

SST 09628-62011

15. **СНЯТЬ ПРОМЕЖУТОЧНЫЙ ВАЛ №2 РУЛЕВОГО УПРАВЛЕНИЯ (см. стр. 50-6)**

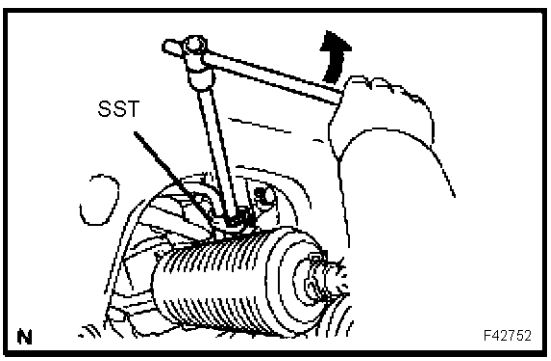

16. **ОТСОЕДИНИТЬ ПОДАЮЩУЮ ТРУБКУ ОТ НАСОСА ГИДРОУСИЛИТЕЛЯ В СБОРЕ**

(a) С помощью инструмента SST ослабить гайку и отсоединить подающую трубку от насоса гидроусилителя.

SST 09023-12700

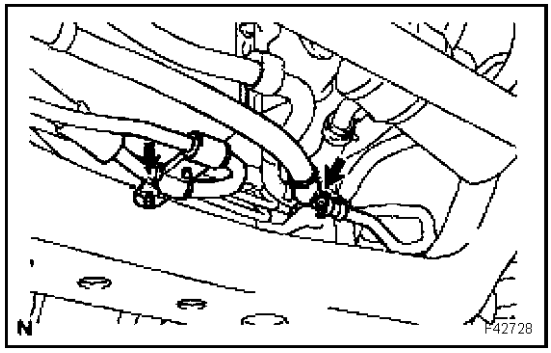

(b) Вывернуть 2 болта и отсоединить подающую трубку от рамы.

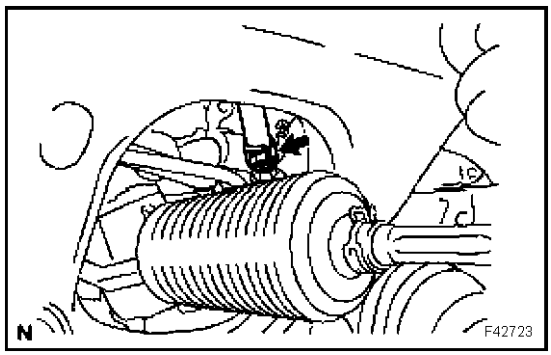

17. ОТСОЕДИНИТЬ ВОЗВРАТНУЮ ТРУБКУ ГИДРОУСИЛИТЕЛЯ РУЛЕВОГО МЕХАНИЗМА

(a) Снять хомут и отсоединить сливной шланг.

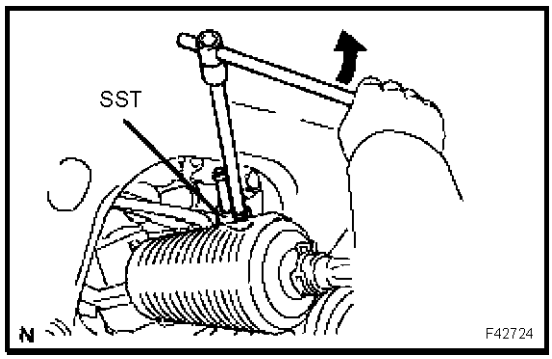

(b) Отсоединить возвратную трубку с помощью инструмента SST.

SST 09023-12700

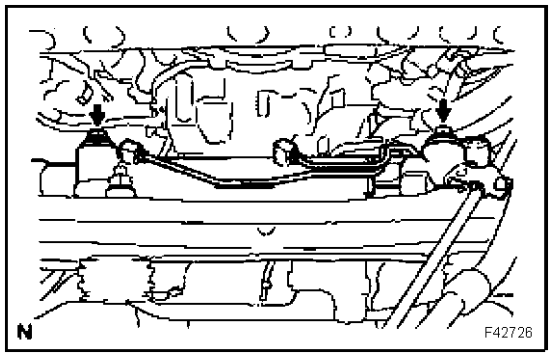

18. СНЯТЬ РУЛЕВУЮ ТЯГУ С УСИЛИТЕЛЕМ РУЛЕВОГО УПРАВЛЕНИЯ В СБОРЕ

(a) Вывернуть 2 болта и 2 гайки, затем снять рулевую тягу с усилителем рулевого управления в сборе.

ПРИМЕЧАНИЕ:

Так как гайка имеет упор, следует вращать болт.

УКАЗАНИЕ:

Вывернув 2 болта, приподнять болт и переместить рулевой механизм с болтом в положение, где болт можно извлечь, затем извлечь болт.

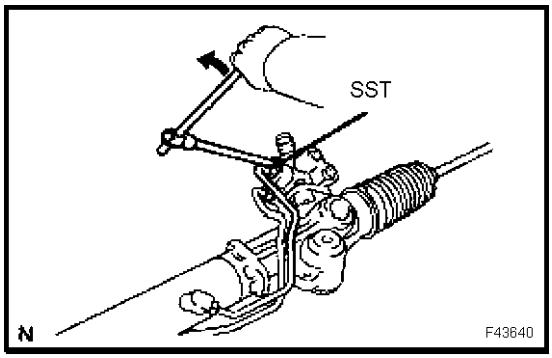

19. ЗАЖАТЬ РУЛЕВУЮ ТЯГУ С УСИЛИТЕЛЕМ РУЛЕВОГО УПРАВЛЕНИЯ В СБОРЕ В ТИСКАХ

(a) С помощью специального инструмента SST отсоединить 2 угловых патрубка.

SST 09023-38200

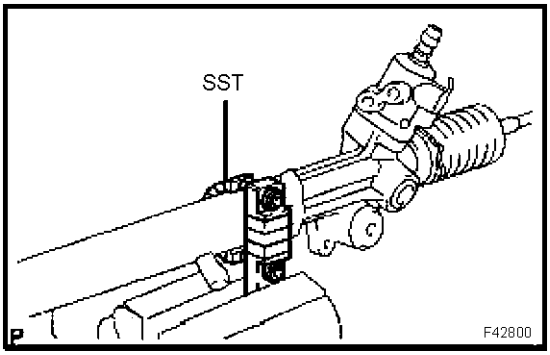

(b) С помощью инструмента SST зафиксировать рулевой механизм в тисках с алюминиевыми накладками на губках, как показано на рисунке.

SST 09612-00012

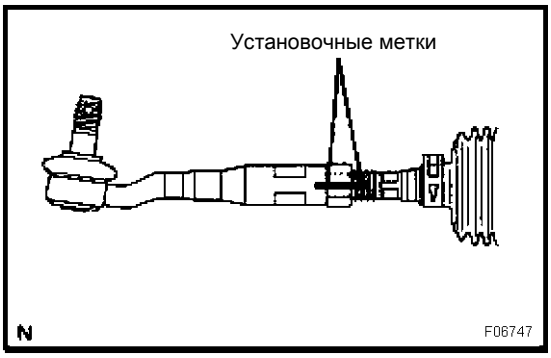

20. СНЯТЬ НАКОНЕЧНИК ЛЕВОЙ РУЛЕВОЙ ТЯГИ

(a) Отметить взаимное положение наконечника рулевой тяги, контргайки и рулевой тяги.

(b) Ослабить контргайку и снять наконечник рулевой тяги и контргайку.

21. СНЯТЬ НАКОНЕЧНИК ПРАВОЙ РУЛЕВОЙ ТЯГИ

УКАЗАНИЕ:

Выполнить с правой стороны те же операции, что и с левой.

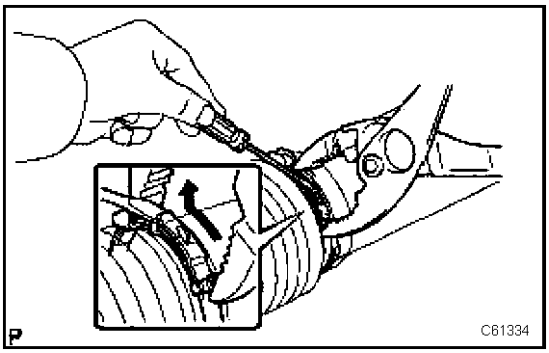

22. СНЯТЬ ХОМУТ ЗАЩИТНОГО ЧЕХЛА ЛЕВОЙ РУЛЕВОЙ ТЯГИ

(a) С помощью плоскогубцев и отвертки ослабить хомут.

ПРИМЕЧАНИЕ:

Следует соблюдать осторожность, чтобы не повредить защитный чехол.

УКАЗАНИЕ:

Нанести метки на правый и левый чехлы, что не спутать при последующей установке.

23. СНЯТЬ ХОМУТ ЗАЩИТНОГО ЧЕХЛА ПРАВОЙ РУЛЕВОЙ ТЯГИ

УКАЗАНИЕ:

Выполнить с правой стороны те же операции, что и с левой.

24. СНЯТЬ ФИКСАТОР ЗАЩИТНОГО ЧЕХЛА ЛЕВОЙ РУЛЕВОЙ ТЯГИ

(a) С помощью плоскогубцев снять фиксатор.

ПРИМЕЧАНИЕ:

Следует соблюдать осторожность, чтобы не повредить защитный чехол.

25. СНЯТЬ ФИКСАТОР ЗАЩИТНОГО ЧЕХЛА ПРАВОЙ РУЛЕВОЙ ТЯГИ

УКАЗАНИЕ:

Выполнить с правой стороны те же операции, что и с левой.

26. СНЯТЬ ЗАЩИТНЫЙ ЧЕХОЛ ЛЕВОЙ РУЛЕВОЙ ТЯГИ

27. СНЯТЬ ЗАЩИТНЫЙ ЧЕХОЛ ПРАВОЙ РУЛЕВОЙ ТЯГИ

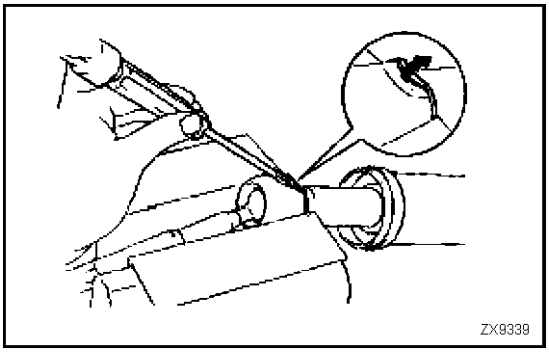

28. СНЯТЬ РУЛЕВУЮ ТЯГУ

(a) С помощью отвертки и молотка снять шайбу.

ПРИМЕЧАНИЕ:

Следует соблюдать осторожность, чтобы не повредить тягу.

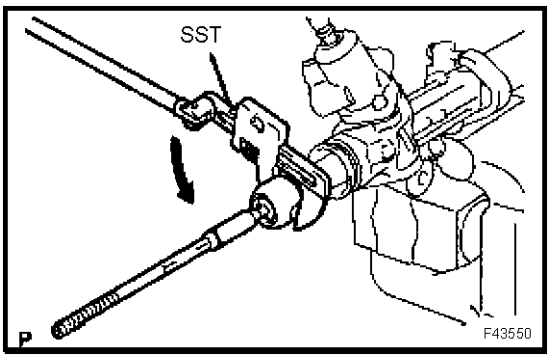

(b) Удерживая раздвижным гаечным ключом рулевую рейку, снять рулевую тягу с помощью инструмента SST.

SST 09922-10010

(c) Снять зубчатую шайбу.

ПРИМЕЧАНИЕ:

Поворачивать инструмент SST 09922-10010 в направлении, указанном на рисунке.

(d) Выполнить те же операции с другой стороны.

УКАЗАНИЕ:

Нанести метки на правую и левую рулевые тяги, что не спутать при последующей установке.

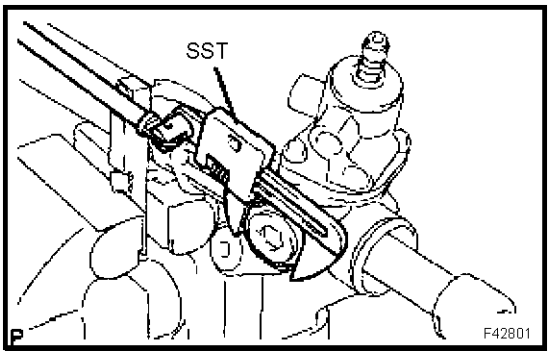

29. СНЯТЬ НАПРАВЛЯЮЩУЮ РЕЙКИ

(a) С помощью инструмента SST отвернуть контргайку.

SST 09922-10010

ПРИМЕЧАНИЕ:

Поворачивать инструмент SST 09922-10010 в направлении, указанном на рисунке.

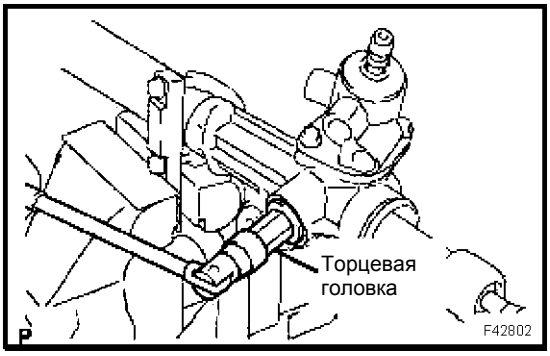

(b) С помощью торцевой головки 24 мм выкрутить колпачок пружины направляющей рейки.

(c) Извлечь пружину и снять направляющую рейки.

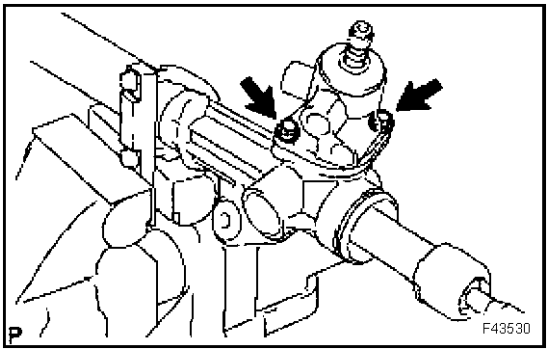

30. СНЯТЬ РЕГУЛИРУЮЩИЙ КЛАПАН РУЛЕВОГО УПРАВЛЕНИЯ

(a) Вывернуть 2 болта.

(b) Извлечь регулирующий клапан в сборе с корпусом.

(c) Снять уплотнительное кольцо.

(d) Аккуратно зажать регулирующий клапан в тисках с мягкими накладками на губках.

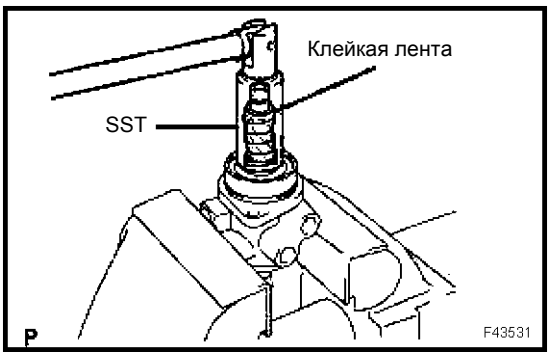

(e) С помощью инструмента SST отвернуть гайку крепления подшипника.

SST 09631-20060

ПРИМЕЧАНИЕ:

Соблюдать осторожность, чтобы не повредить рабочую кромку сальника.

(f) Снять уплотнительное кольцо.

(g) Снять пылезащитный колпачок.

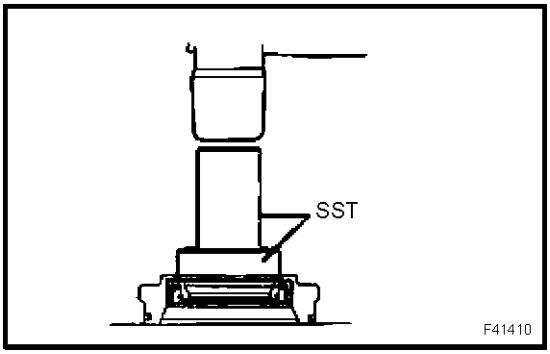

(h) С помощью инструмента SST и молотка выпрессовать сальник из гайки крепления подшипника.

SST 09950-60010 (09951-00300), 09950-70010 (09951-07100)

(i) Обернуть вал регулирующего клапана клейкой лентой.

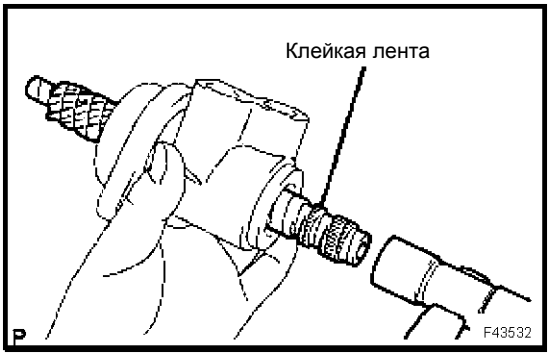

(j) Слегка ударяя пластмассовым молотком, извлечь регулирующий клапан в сборе с гайкой крепления подшипника из корпуса регулирующего клапана.

ПРИМЕЧАНИЕ:

Соблюдать осторожность, чтобы не повредить рабочую кромку сальника.

(k) С помощью отвертки снять 4 тефлоновых кольца с регулирующего клапана.

ПРИМЕЧАНИЕ:

Следует соблюдать осторожность, чтобы не повредить канавки колец.

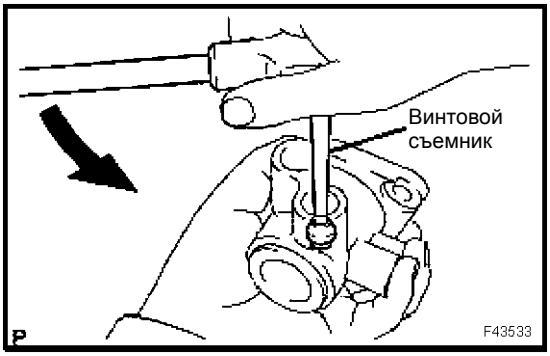

(l) С помощью винтового съемника извлечь уплотнитель штуцера из корпуса регулирующего клапана.

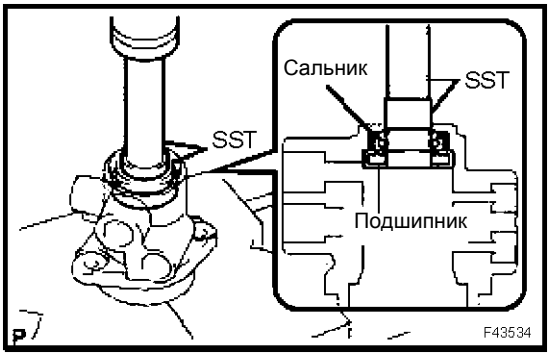

31. ИЗВЛЕЧЬ ВЕРХНИЙ САЛЬНИК РЕГУЛИРУЮЩЕГО КЛАПАНА РУЛЕВОГО УПРАВЛЕНИЯ

(a) С помощью инструмента SST выпрессовать подшипник и сальник из корпуса регулирующего клапана.

SST 09950-70010 (09951-07150), 09950-60010 (09951-00250)

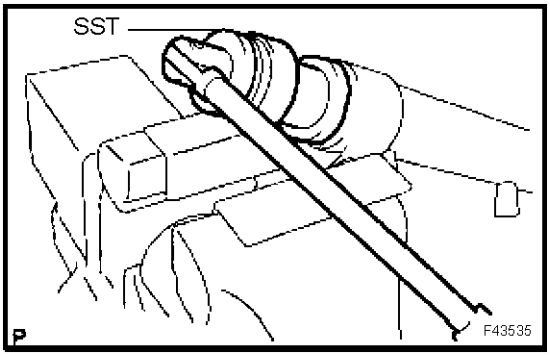

32. СНЯТЬ ФИКСАТОР ШТОКА ЦИЛИНДРА

(a) С помощью инструмента SST снять фиксатор.

SST 09631-20120

(b) Снять уплотнительное кольцо с фиксатора.

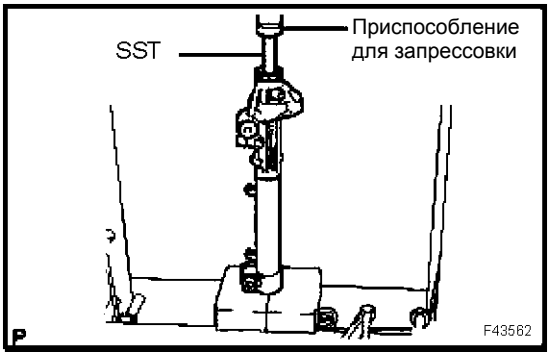

33. СНЯТЬ РУЛЕВУЮ РЕЙКУ И САЛЬНИК

(a) С помощью инструмента SST извлечь рулевую рейку и сальник.

SST 09950-70010 (09951-07200)

ПРИМЕЧАНИЕ:

Следует соблюдать осторожность, чтобы не уронить рулевую рейку.

(b) Снять сальник с рулевой рейки.

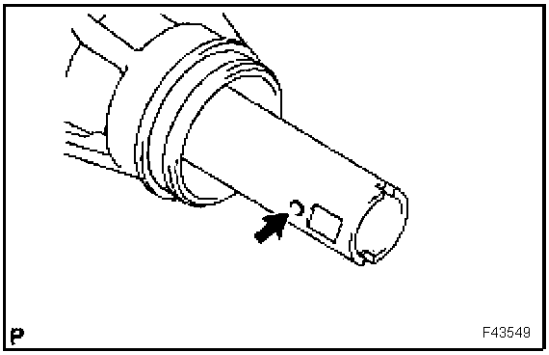

34. ПРОВЕРИТЬ РЕЙКУ РУЛЕВОГО УПРАВЛЕНИЯ С УСИЛИТЕЛЕМ

(a) Вставить проволоку в вентиляционное отверстие рулевой рейки на 30 мм (0,18 дюйма) и убедиться, что оно не засорено смазкой.

УКАЗАНИЕ:

Если отверстие засорено, то после сборки давление внутри защитного чехла будет изменяться при повороте рулевого колеса.

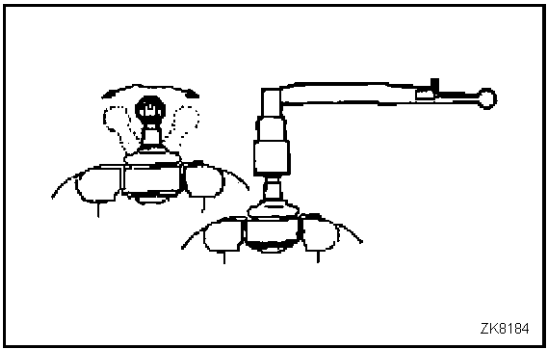

35. ПРОВЕРИТЬ НАКОНЕЧНИК ЛЕВОЙ РУЛЕВОЙ ТЯГИ

(a) Переместить палец шаровой опоры вперед и назад 5 раз, а затем закрутить гайку.

(b) С помощью динамометрического ключа 5 раз повернуть шаровой палец за гайку со скоростью 1 оборот за 2-4 с и измерить момент сопротивления прокручиванию шарового пальца на пятом обороте.

Момент вращения:
0,29-1,96 Н·м (2,9-20,0 кгс·см, 2,57-17,35 дюйм-фунта)

36. ПРОВЕРИТЬ НАКОНЕЧНИК ПРАВОЙ РУЛЕВОЙ ТЯГИ

УКАЗАНИЕ:

Проверить наконечник правой рулевой тяги, выполнив те же операции, что при проверке наконечника левой рулевой тяги.

37. СНЯТЬ ПОРШНЕВОЕ КОЛЬЦО ГИДРОЦИЛИНДРА РУЛЕВОЙ РЕЙКИ

(a) С помощью отвертки снять тефлоновое кольцо и уплотнительное кольцо с рулевой рейки.

ПРИМЕЧАНИЕ:

Следует соблюдать осторожность, чтобы не повредить канавки колец.

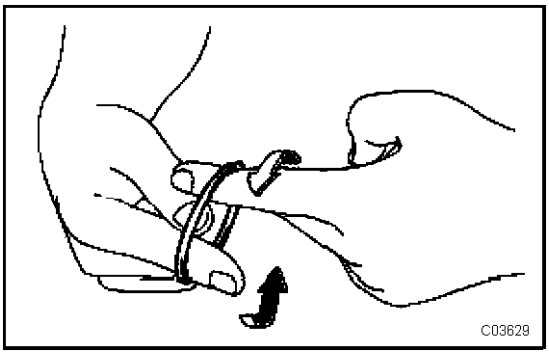

38. УСТАНОВИТЬ ПОРШНЕВОЕ КОЛЬЦО ГИДРОЦИЛИНДРА РУЛЕВОЙ РЕЙКИ

(a) Смазать новое кольцевое уплотнение жидкостью гидроусилителя и установить его на рулевую рейку.

(b) Растянуть новое тефлоновое кольцо пальцами.

ПРИМЕЧАНИЕ:

Следует избегать чрезмерного растяжения тефлонового кольца.

(c) Смазать тефлоновое кольцо жидкостью гидроусилителя.

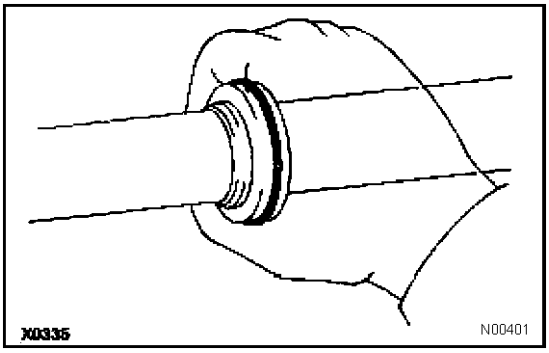

(d) Установить тефлоновое кольцо на рулевую рейку и обжать пальцами.

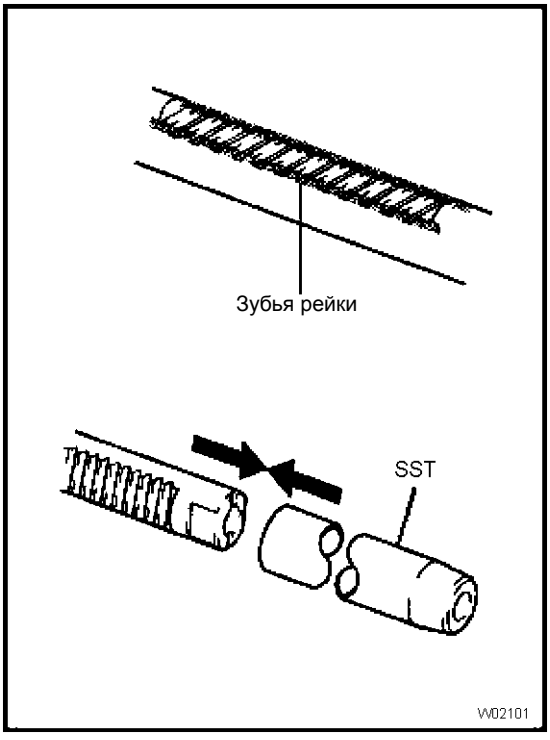

39. УСТАНОВИТЬ РЕЙКУ РУЛЕВОГО УПРАВЛЕНИЯ С УСИЛИТЕЛЕМ

(a) Смазать инструмент SST жидкостью гидроусилителя.

(b) Установить инструмент SST на рейку.

SST 09631-00350

УКАЗАНИЕ:

При необходимости удалить инородные частицы с зубьев рейки и зачистить заусенцы.

(c) Установить рейку в картер.

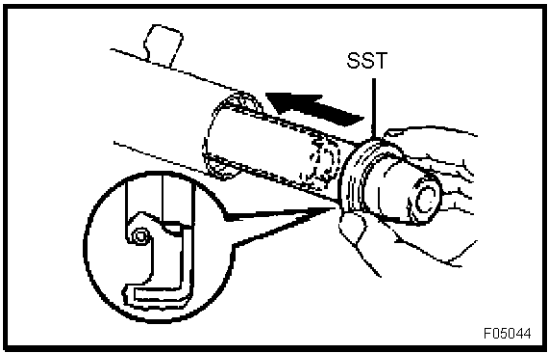

(d) Смазать инструмент SST жидкостью гидроусилителя.
SST 09631-00350

(e) Установить SST на другой конец рулевой рейки.

(f) Смазать рабочую кромку нового сальника жидкостью гидроусилителя и установить сальник на рейку, избегая перекоса.

ПРИМЕЧАНИЕ:

Убедиться в правильности установки сальника.

Соблюдать осторожность, чтобы не повредить рабочую кромку сальника.

(g) Снять специальный инструмент SST.
SST 09631-00350

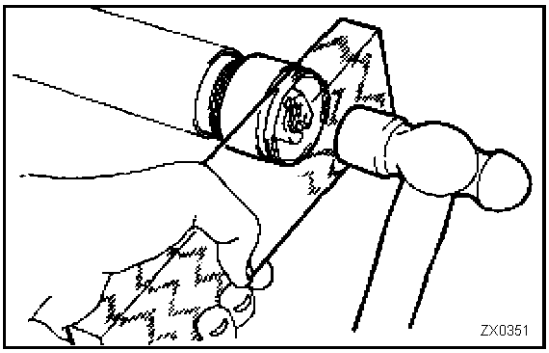

40. УСТАНОВИТЬ ФИКСАТОР ШТОКА ЦИЛИНДРА

(a) Смазать новое уплотнительное кольцо жидкостью гидроусилителя и установить его на фиксатор.

(b) Установить фиксатор на конец рейки, приложить к нему деревянный блок и, ударяя по блоку молотком, установить фиксатор до упора.

ПРИМЕЧАНИЕ:

Следует соблюдать осторожность, чтобы не повредить уплотнительное кольцо.

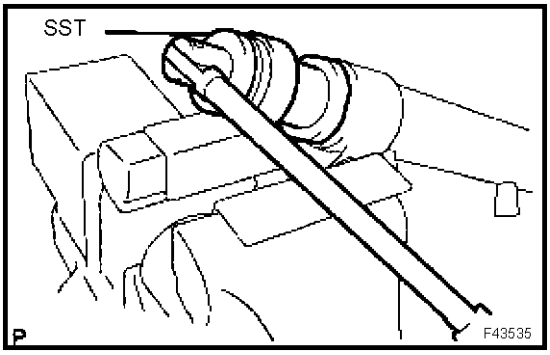

(c) С помощью инструмента SST затянуть фиксатор.
SST 09631-20120

Момент затяжки:
145 Н·м (1479 кгс·см, 107 фунт-сила-футов)

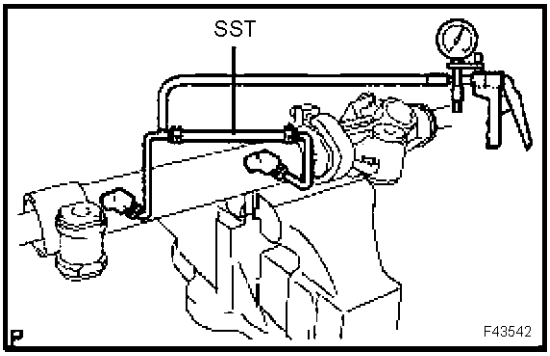

41. ПРОВЕРКА ГЕРМЕТИЧНОСТИ

(a) Подсоединить SST к штуцерам картера рулевой рейки.
SST 09631-12071 (09633-00010)

(b) Подавать разрежение, равное 53,33 кПа (400 мм рт. ст., 15,75 дюйма рт. ст.) в течение 30 секунд.

(c) Убедиться в неизменности значения разрежения.

При изменении разрежения проверить правильность установки сальников.

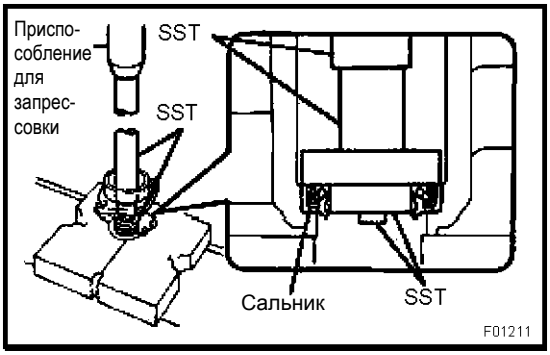

42. УСТАНОВИТЬ ВЕРХНИЙ САЛЬНИК РЕГУЛИРУЮЩЕГО КЛАПАНА РУЛЕВОГО УПРАВЛЕНИЯ

(a) Смазать рабочую кромку нового сальника жидкостью гидроусилителя рулевого управления.

(b) Запрессовать сальник с помощью оправки SST.

SST 09950-60010 (09951-00180, 09951-00320, 09952-06010), 09950-70010 (09951-07150)

ПРИМЕЧАНИЕ:

Необходимо следить, чтобы сальник был правильно ориентирован.

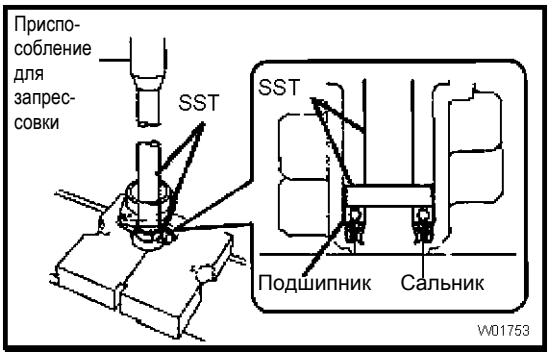

(c) Смазать новый подшипник молибденовой смазкой на основе литиевого мыла.

(d) С помощью оправки SST запрессовать подшипник.

SST 09950-60010 (09951-00180, 09951-00340, 09952-06010), 09950-70010 (09951-07150)

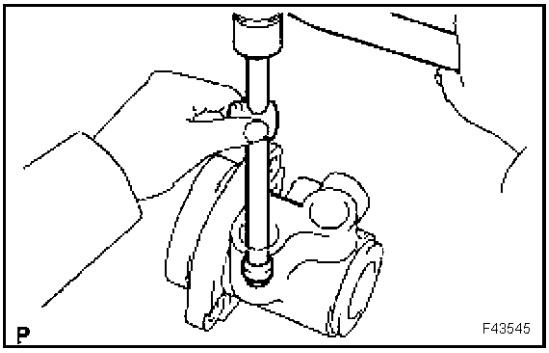

43. УСТАНОВИТЬ РЕГУЛИРУЮЩИЙ КЛАПАН РУЛЕВОГО УПРАВЛЕНИЯ

(a) С помощью пластмассового молотка и оправки установить новый уплотнитель штуцера.

ПРИМЕЧАНИЕ:

Перед установкой седла штуцера необходимо удалить пыль с корпуса регулирующего клапана.

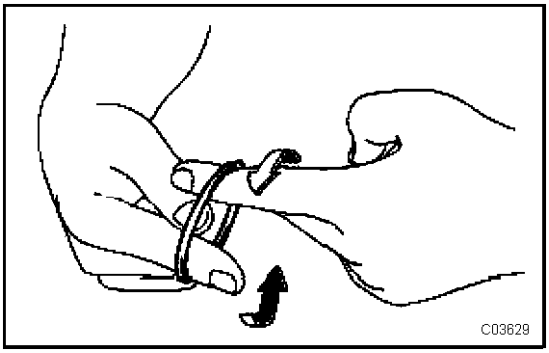

(b) Смазать кольца жидкостью гидроусилителя.

(c) Растянуть 4 новых кольца пальцами.

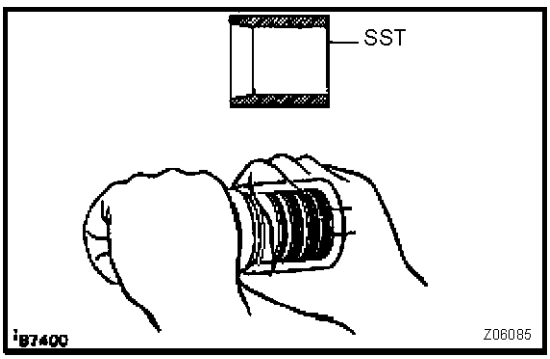

(d) Установить кольца на регулирующий клапан и обжать пальцами.

(e) Аккуратно вставить кольца в рулевую рейку при помощи конусного инструмента SST.

SST 09631-20081

ПРИМЕЧАНИЕ:

Избегайте чрезмерного растяжения тефлонового кольца.

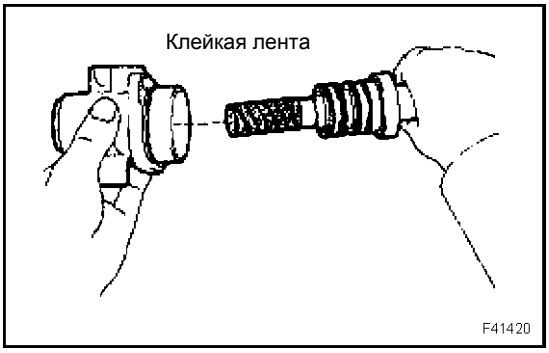

(f) Смазать тефлоновые кольца жидкостью гидроусилителя.
(g) Во избежание повреждений рабочей кромки сальника обернуть шлицевой участок вала регулирующего клапан клейкой лентой.
(h) Установить клапан в сборе в корпус.

ПРИМЕЧАНИЕ:

Соблюдать осторожность, чтобы не повредить тефлоновые кольца и рабочую кромку сальника.

(i) Смазать новое уплотнительное кольцо жидкостью гидроусилителя и установить его на гайку крепления подшипника.
(j) Смазать рабочую кромку нового сальника жидкостью гидроусилителя рулевого управления.

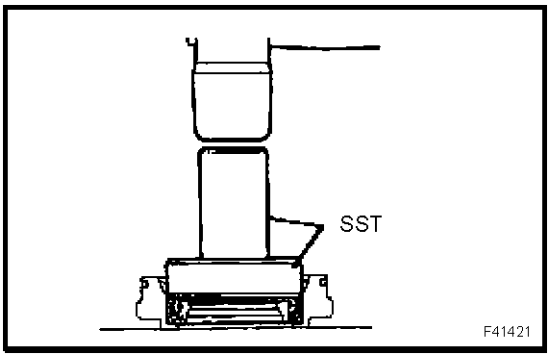

(k) При помощи оправки SST и молотка запрессовать новый сальник.
SST 09950-60010 (09951-00390), 09950-70010 (09951-07100)

ПРИМЕЧАНИЕ:

Убедиться в правильности установки сальника.

(l) Несильно зажать регулирующий клапан в тисках с мягкими накладками на губках.
(m) Во избежание повреждений рабочей кромки сальника обернуть зубчатый участок вала регулирующего клапана клейкой лентой.

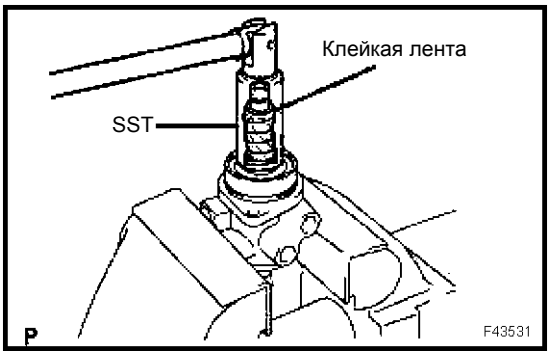

(n) С помощью инструмента SST затянуть гайку крепления.
SST 09631-20060
Момент затяжки:
25 Н·м (250 кгс·см, 18 фунт-сила-футов)

ПРИМЕЧАНИЕ:

Соблюдать осторожность, чтобы не повредить рабочую кромку сальника.

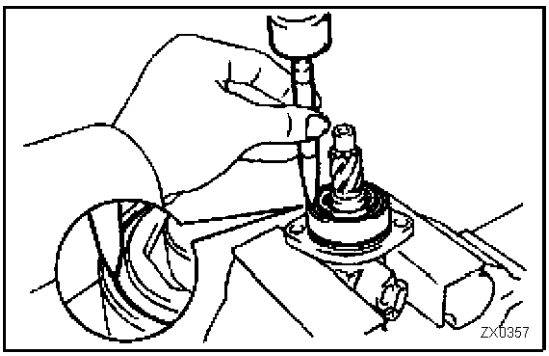

(o) С помощью бородка и молотка накернить гайку.
(p) Смазать новое уплотнительное кольцо жидкостью гидроусилителя и установить его на корпус клапана.

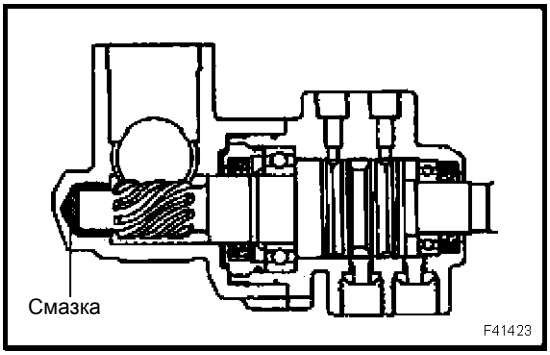

(q) Нанести слой молибденовой смазки на основе литиевого мыла на место расположения игольчатого роликового подшипника внутри картера рулевой рейки, как показано на рисунке.
Количество смазки: Приблизительно 2 г (0,07 унции)
(r) Установить регулирующий клапан в сборе и закрепить 2 болтами.
Момент затяжки:
18 Н·м (184 кгс·см, 13 фунт-сила-футов)

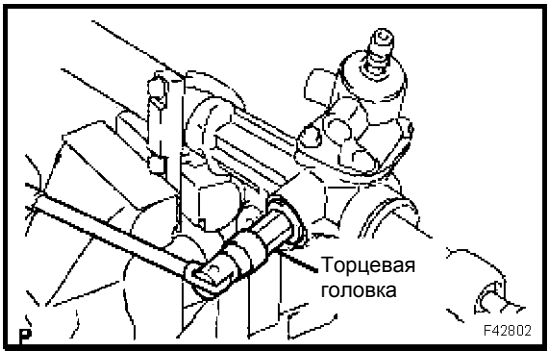

44. УСТАНОВИТЬ НАПРАВЛЯЮЩУЮ РУЛЕВОЙ РЕЙКИ

(a) Установить направляющую рулевой рейки и пружину.

(b) Нанести на 2-3 нитки резьбы колпачка пружины направляющей рулевой рейки фиксатор резьбы.

Фиксатор резьбы: Каталожный номер 08833-00080, THREE BOND 1344, LOCTITE 242 или аналогичный

(c) С помощью торцевой головки 24 мм наживить колпачок пружины направляющей рулевой рейки.

45. ОТРЕГУЛИРОВАТЬ ПРЕДНАТЯГ

(a) Установить, не закрепляя, правую и левую рулевые тяги, чтобы зубья рулевой рейки не повредили рабочую кромку сальника.

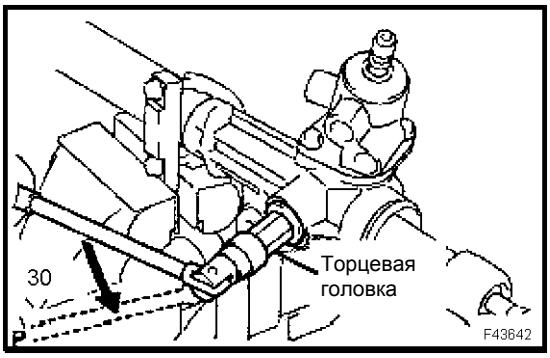

(b) С помощью торцевой головки 24 мм затянуть колпачок пружины направляющей рулевой рейки.

Момент затяжки:
25 Н·м (250 кгс·см, 18 фунт-сила-футов)

(c) Отвернуть колпачок на 30 градусов назад.

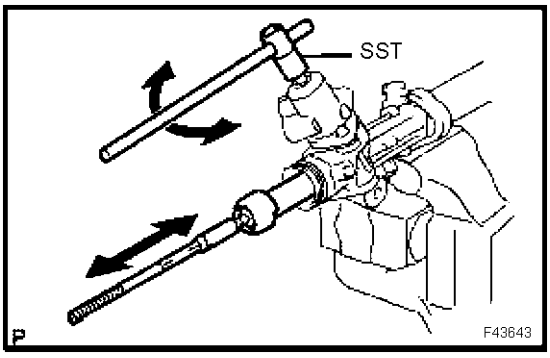

(d) С помощью инструмента SST повернуть вал регулирующего клапана вправо и влево 1-2 раза.

SST 09616-00011

(e) С помощью торцевой головки 24 мм ослабить колпачок, чтобы пружина не функционировала.

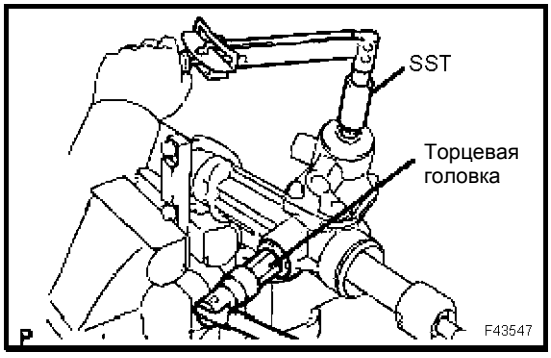

(f) С помощью инструмента SST, динамометрического ключа и торцевой головки 24 мм затягивать колпачок, пока преднатяг не будет соответствовать номинальному значению.

SST 09616-00011

Преднатяг (вращение):
0,7-1,5 Н·м (7,1-15,1 кгс·см, 6,2-13,3 дюйм-фунта)

ПРИМЕЧАНИЕ:

Регулировка должна производиться в направлении затягивания колпачка.

(g) Нанести на 2-3 нитки резьбы контргайки фиксатор резьбы.

Фиксатор резьбы: Каталожный номер 08833−00080, THREE BOND 1344, LOCTITE 242 или аналогичный

(h) Наживить контргайку.

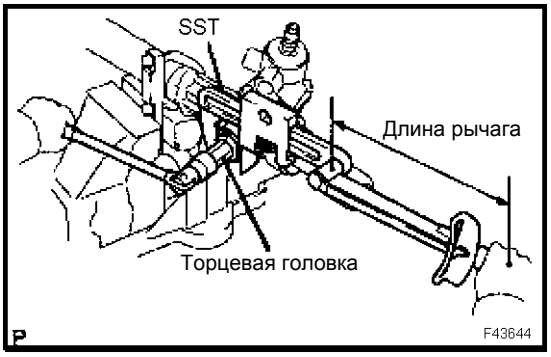

(i) Удерживая колпачок пружины направляющей рулевой рейки с помощью торцевой головки 24 мм, затянуть контргайку инструментом SST.

SST 09922-10010

Момент затяжки:
65 Н·м (660 кгс·см, 48 дюйм-фунтов) при использовании инструмента SST

ПРИМЕЧАНИЕ:

Поворачивать инструмент SST 09922-10010 в направлении, указанном на рисунке.

УКАЗАНИЕ:

Использовать динамометрический ключ с длиной рычага 345 мм (13,58 дюйма).

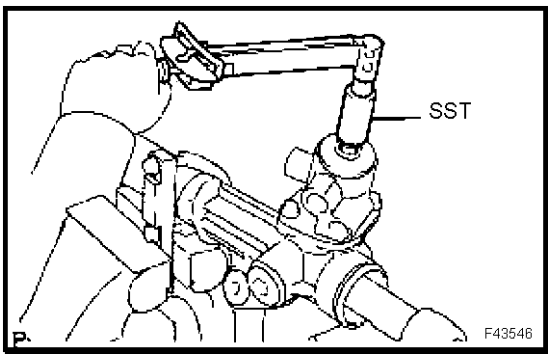

(j) Повторно проверить преднатяг.

Преднатяг (вращение):
0,7-1,5 Н·м (7,1-15,1 кгс·см, 6,2-13,3 дюйм-фунта)

(k) Снять правую и левую рулевые тяги.

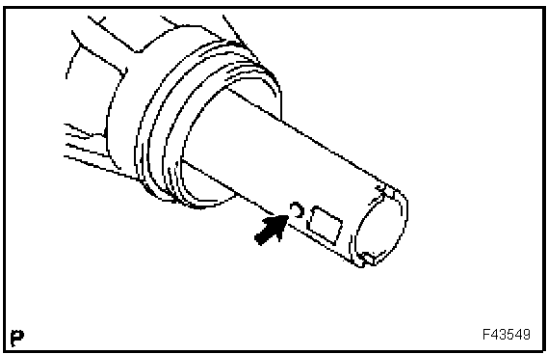

46. ПРОВЕРИТЬ РУЛЕВУЮ РЕЙКУ

(a) Вставить проволоку в вентиляционное отверстие рулевой рейки на 30 мм (0,18 дюйма) и убедиться, что оно не засорено смазкой.

УКАЗАНИЕ:

Если отверстие засорено, то после сборки давление внутри защитного чехла будет изменяться при повороте рулевого колеса.

47. УСТАНОВИТЬ РУЛЕВУЮ ТЯГУ

(a) Установить новую зубчатую шайбу и установить не закрепляя рулевую тягу.

УКАЗАНИЕ:

Совместить зубья шайбы с канавками рулевой рейки.

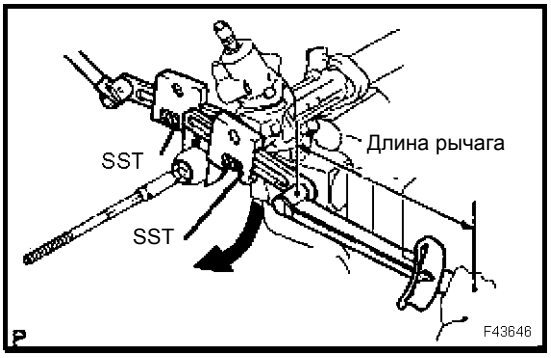

(b) Удерживая инструментом SST рулевую рейку, затянуть левую рулевую тягу с помощью другого инструмента SST.

SST 09922-10010

Момент затяжки:
98 Н·м (1000 кгс·см, 72 дюйм-фунта) при использовании инструмента SST

ПРИМЕЧАНИЕ:

Поворачивать инструмент SST 09922-10010 в направлении, указанном на рисунке.

УКАЗАНИЕ:

Использовать динамометрический ключ с длиной рычага 380 см (14,9 дюйма).

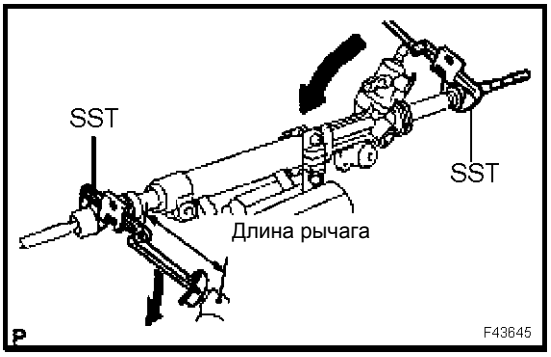

(c) Удерживая инструментом SST левую рулевую тягу, затянуть правую рулевую тягу с помощью другого инструмента SST.

SST 09922-10010

Момент затяжки:
98 Н·м (1000 кгс·см, 72 дюйм-фунта) при использовании инструмента SST

ПРИМЕЧАНИЕ:

Поворачивать инструмент SST 09922-10010 в направлении, указанном на рисунке.

УКАЗАНИЕ:

Использовать динамометрический ключ с длиной рычага 380 см (14,9 дюйма).

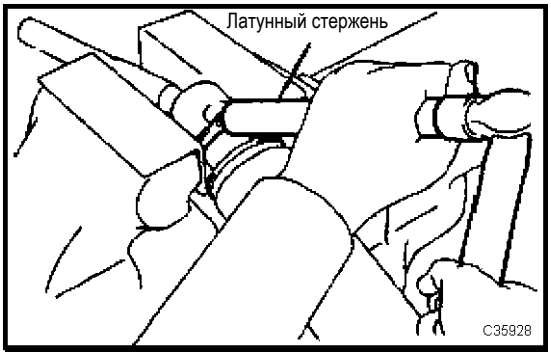

(d) С помощью латунного стержня и молотка загнуть край шайбы.

ПРИМЕЧАНИЕ:

Соблюдать осторожность, чтобы не повредить тягу.

(e) Выполнить те же операции с другой стороны.

48. УСТАНОВИТЬ ЗАЩИТНЫЙ ЧЕХОЛ ЛЕВОЙ РУЛЕВОЙ ТЯГИ

(a) Установить защитный чехол.

ПРИМЕЧАНИЕ:

Следует соблюдать осторожность, чтобы не повредить и не перекрутить защитный чехол.

49. УСТАНОВИТЬ ЗАЩИТНЫЙ ЧЕХОЛ ПРАВОЙ РУЛЕВОЙ ТЯГИ

УКАЗАНИЕ:

Выполнить с правой стороны те же операции, что и с левой.

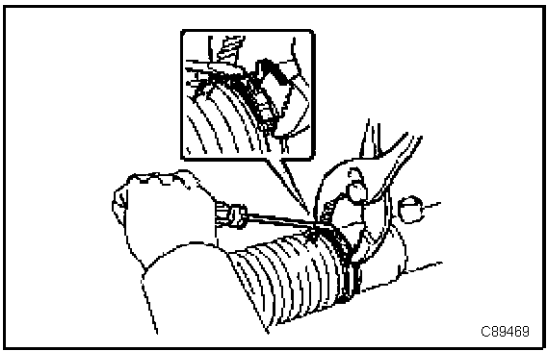

50. УСТАНОВИТЬ ХОМУТ ЗАЩИТНОГО ЧЕХЛА ЛЕВОЙ РУЛЕВОЙ ТЯГИ

(a) С помощью плоскогубцев и отвертки установить хомут.

51. УСТАНОВИТЬ ХОМУТ ЗАЩИТНОГО ЧЕХЛА ПРАВОЙ РУЛЕВОЙ ТЯГИ

УКАЗАНИЕ:

Выполнить с правой стороны те же операции, что и с левой.

52. УСТАНОВИТЬ ФИКСАТОР ЗАЩИТНОГО ЧЕХЛА ЛЕВОЙ РУЛЕВОЙ ТЯГИ

(a) С помощью плоскогубцев установить фиксатор.

53. УСТАНОВИТЬ ФИКСАТОР ЗАЩИТНОГО ЧЕХЛА ПРАВОЙ РУЛЕВОЙ ТЯГИ

УКАЗАНИЕ:

Выполнить с правой стороны те же операции, что и с левой.

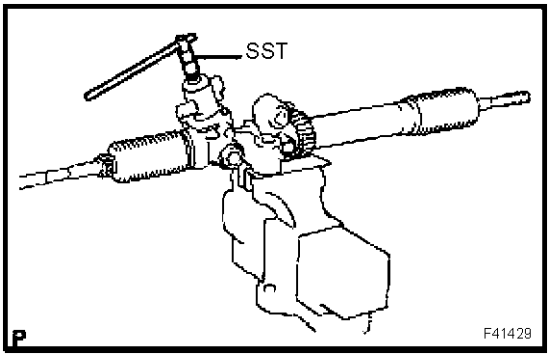

54. ПРОВЕРИТЬ МЕХАНИЗМ РУЛЕВОГО УПРАВЛЕНИЯ В СБОРЕ

(a) С помощью инструмента SST убедиться, что защитный чехол растягивается без усилия при вращении вала регулирующего клапана.

SST 09616-00011

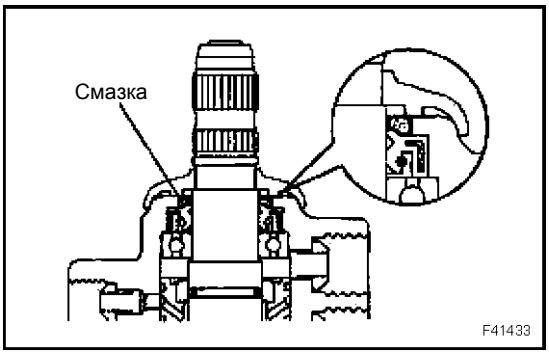

(b) Нанести универсальную консистентную смазку на место, изображенное на рисунке.

(c) Установить пылезащитный колпачок.

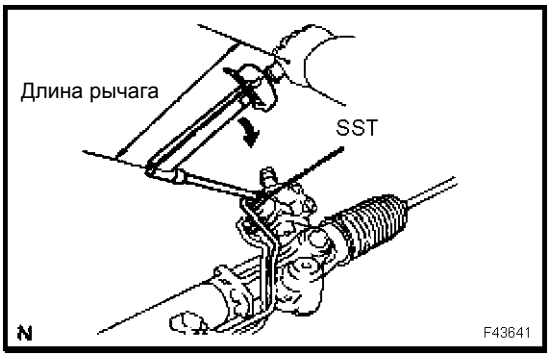

55. УСТАНОВИТЬ УГЛОВОЙ ПАТРУБОК

(a) С помощью специального инструмента SST подсоединить 2 угловых патрубка.

SST 09023-38200

Момент затяжки:
23 Н·м (230 кгс·см, 17 дюйм-фунтов) при использовании инструмента SST

УКАЗАНИЕ:

Использовать динамометрический ключ с длиной рычага 345 мм (13,58 дюйма).

Указано значение момента затяжки для положения SST параллельно динамометрическому ключу.

56. УСТАНОВИТЬ НАКОНЕЧНИК ЛЕВОЙ РУЛЕВОЙ ТЯГИ

(a) Закручивать контргайку и наконечник рулевой тяги до совпадения установочных меток.

(b) Отрегулировав взаимное положение, затянуть контргайку.

Момент затяжки: 88 Н·м (897 кгс·см, 65 фунт-сила-футов)

57. УСТАНОВИТЬ НАКОНЕЧНИК ПРАВОЙ РУЛЕВОЙ ТЯГИ

УКАЗАНИЕ:

Выполнить с правой стороны те же операции, что и с левой.

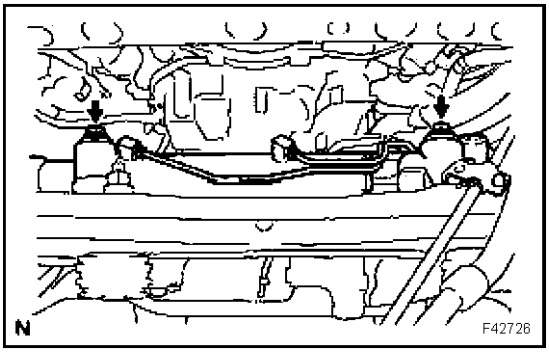

58. УСТАНОВИТЬ РУЛЕВУЮ ТЯГУ С УСИЛИТЕЛЕМ РУЛЕВОГО УПРАВЛЕНИЯ В СБОРЕ

(a) Установить рулевую тягу с усилителем рулевого управления в сборе и закрепить 2 болтами и 2 гайками.

Момент затяжки:
100 Н·м (1020 кгс·см, 74 фунт-сила-фута)

ПРИМЕЧАНИЕ:

Так как гайка имеет упор, следует вращать болт.

УКАЗАНИЕ:

Вставить болт, установить рулевой механизм вместе с болтом и прикрепить болтом к раме.

59. УСТАНОВИТЬ ШТАНГУ ПЕРЕДНЕГО СТАБИЛИЗАТОРА ПОПЕРЕЧНОЙ УСТОЙЧИВОСТИ (см. стр. 26-28)

60. ОБЕСПЕЧИТЬ ПОСТОЯННОЕ ПОЛОЖЕНИЕ ДЕТАЛЕЙ ПОДВЕСКИ (см. стр. 26-12)

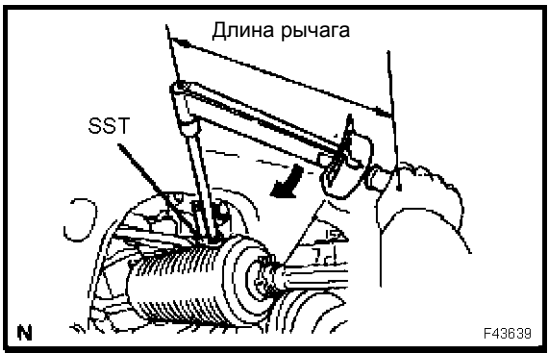

61. ПОДСОЕДИНИТЬ ВОЗВРАТНУЮ ТРУБКУ ГИДРОУСИЛИТЕЛЯ РУЛЕВОГО МЕХАНИЗМА

(a) Подсоединить выпускную возвратную трубку с помощью инструмента SST.

SST 09023-12700

Момент затяжки:
42 Н·м (420 кгс·см, 31 дюйм-фунт) при использовании инструмента SST

УКАЗАНИЕ:

Использовать динамометрический ключ с длиной рычага 30 см (11,81 дюйма).

Указано значение момента затяжки для положения SST параллельно динамометрическому ключу.

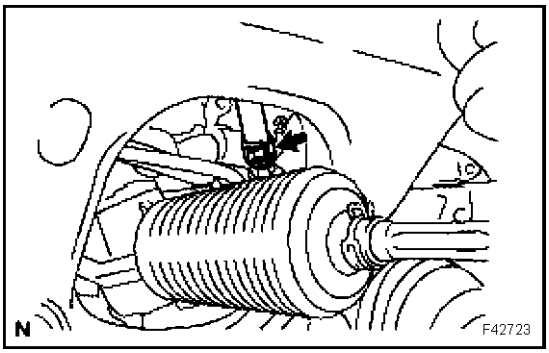

(b) Подсоединить шланг и закрепить хомутом.

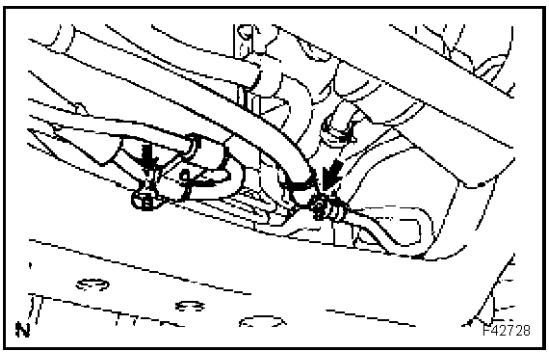

62. ПОДСОЕДИНИТЬ ПОДАЮЩУЮ ТРУБКУ К НАСОСУ ГИДРОУСИЛИТЕЛЯ В СБОРЕ

(a) Установить подающую трубу на раму и закрепить 2 болтами.

Момент затяжки:
28 Н·м (286 кгс·см, 21 фунт-сила-фут)

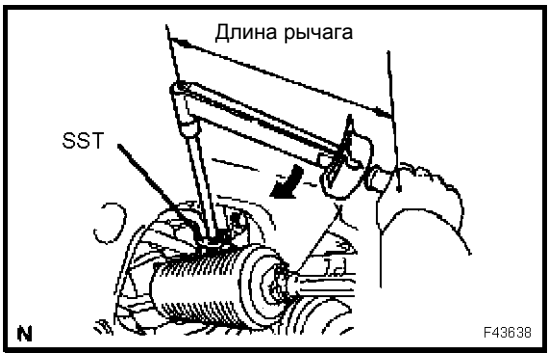

(b) С помощью инструмента SST затянуть конусную гайку и подсоединить подающую трубку.

SST 09023-12700

Момент затяжки:
42 Н·м (420 кгс·см, 31 дюйм-фунт) при использовании инструмента SST

УКАЗАНИЕ:

Использовать динамометрический ключ с длиной рычага 30 см (11,81 дюйма).

Указано значение момента затяжки для положения SST параллельно динамометрическому ключу.

63. ПОЛНОСТЬЮ ЗАТЯНУТЬ ПРОМЕЖУТОЧНЫЙ ВАЛ № 2 РУЛЕВОГО УПРАВЛЕНИЯ (см. стр. 50-6)

64. ПОДСОЕДИНИТЬ НАКОНЕЧНИК ЛЕВОЙ РУЛЕВОЙ ТЯГИ

(a) Подсоединить наконечник рулевой тяги к поворотному кулаку.

(b) Установить разводной шплинт и затянуть гайку.

Момент затяжки: 91 Н·м (928 кгс·см, 67 фунт-сила-футов)

65. ПОДСОЕДИНИТЬ НАКОНЕЧНИК ПРАВОЙ РУЛЕВОЙ ТЯГИ

УКАЗАНИЕ:

Выполнить с правой стороны те же операции, что и с левой.

66. УСТАНОВИТЬ НИЖНИЙ ЗАЩИТНЫЙ ЩИТОК № 1 ДВИГАТЕЛЯ

(a) Установить нижний защитный щиток № 1 двигателя и закрепить 4 болтами.

67. УСТАНОВИТЬ ЗАДНЮЮ ЧАСТЬ НИЖНЕГО ЗАЩИТНОГО ЩИТКА ДВИГАТЕЛЯ В СБОРЕ

(a) Установить заднюю часть нижнего защитного щитка двигателя и закрепить 6 болтами.

68. УСТАНОВИТЬ ПЕРЕДНЕЕ КОЛЕСО

Момент затяжки: 112 Н·м (1142 кгс·см, 83 фунт-сила-фута)

69. УСТАНОВИТЬ КОЛЕСА ПРЯМО (см. стр. 50-6)

70. УСТАНОВИТЬ ПЕРЕКЛЮЧАТЕЛЬ УКАЗАТЕЛЕЙ ПОВОРОТF В СБОРЕ (см. стр. 50-6)

71 ПОДСОЕДИНИТЬ ВИТОЙ КАБЕЛЬ (см. стр. 50-6)

72. УСТАНОВИТЬ НИЖНИЙ КОЖУХ РУЛЕВОЙ КОЛОНКИ (см. стр. 50-6)

73. УСТАНОВИТЬ ВИТОЙ КАБЕЛЬ В ЦЕНТРАЛЬНОЕ ПОЛОЖЕНИЕ (см. стр. 50-6)

74. УСТАНОВИТЬ РУЛЕВОЕ КОЛЕСО В СБОРЕ (см. стр. 50-6)

75. ПРОВЕРИТЬ ЦЕНТРАЛЬНОЕ ПОЛОЖЕНИЕ РУЛЕВОГО КОЛЕСА В СБОРЕ (см. стр. 50-6)

76. УСТАНОВИТЬ КНОПКУ ЗВУКОВОГО СИГНАЛА В СБОРЕ (см. стр. 60-14)

77. ПРОВЕРИТЬ КНОПКУ ЗВУКОВОГО СИГНАЛА В СБОРЕ (см. стр. 60-14)

78. ПРОВЕРИТЬ КОНТРОЛЬНУЮ ЛАМПУ СИСТЕМЫ SRS (см. стр. 05-1122)

79. ЗАЛИТЬ ЖИДКОСТЬ В ГИДРОУСИЛИТЕЛЬ РУЛЕВОГО УПРАВЛЕНИЯ

80. ПРОКАЧАТЬ ГИДРОУСИЛИТЕЛЬ РУЛЕВОГО УПРАВЛЕНИЯ (см. стр. 51-3)

81. ПРОВЕРИТЬ ГЕРМЕТИЧНОСТЬ РУЛЕВОГО УПРАВЛЕНИЯ С ГИДРОУСИЛИТЕЛЕМ (ОТСУТСТВИЕ УТЕЧЕК) (см. стр. 51-3)

82. ПРОВЕРИТЬ И ОТРЕГУЛИРОВАТЬ УГЛЫ УСТАНОВКИ ПЕРЕДНИХ КОЛЕС (см. стр. 26-6)